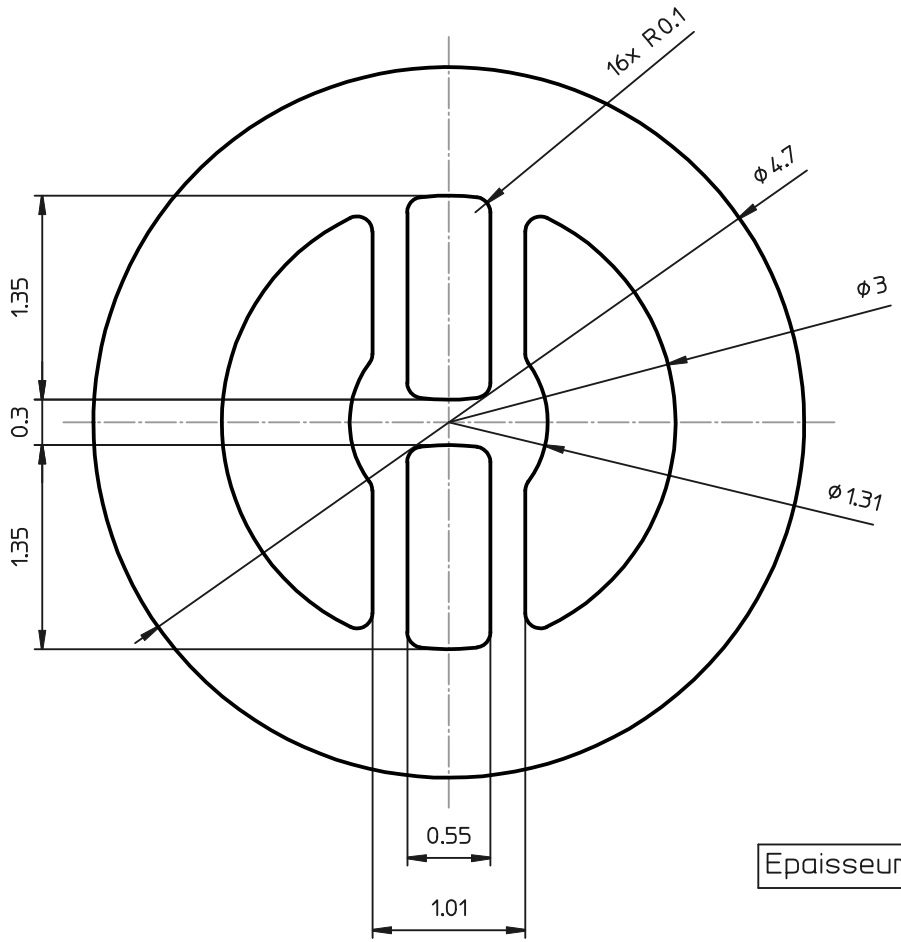

Epaisseur : 0.12mm

				Nombre de pièce : 1		
N°	Modifications		Date	Tolérance en μ		
Désignation	Pièce		Format: A4	Tolérance Générale: ± 10		
DURD			Echelle	Dessiné	RC	Date
Matière	Dureté	Repère : 1	20:1	Contrôlé	RC	22.04.15
Joray & Wyss S.A. COMPOSANT MICROTECHNIQUES			Référence pièce			Pages:
			Etampe N°186			9/11